Diamante
Diamond

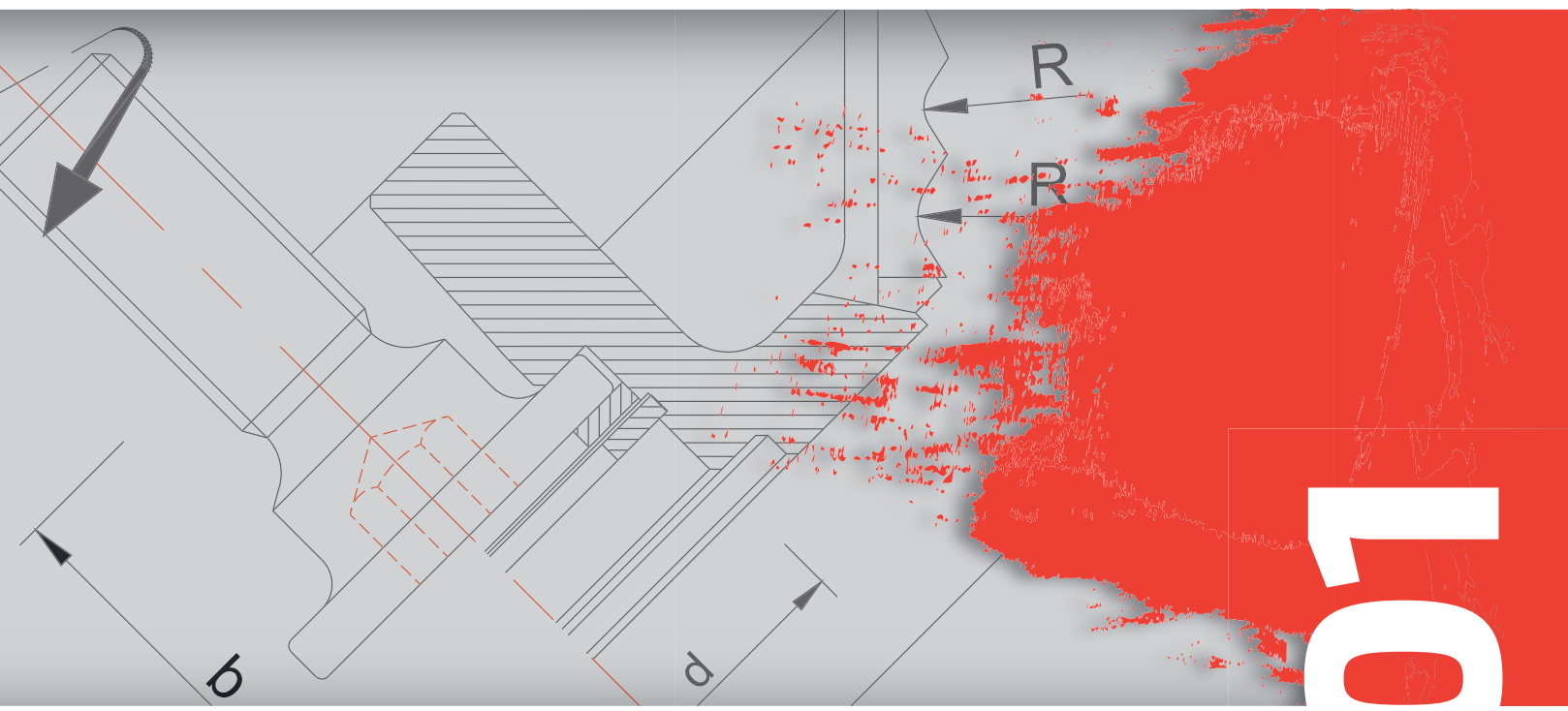

AFICOR®

Edição
JANEIRO 2018
www.aficor.pt

Diamante

Diamond

AFICOR® Diamond

100 Fresa de Ranhurar
Router Cutter

Aplicações : Application

Para ranhurar e calibrar.
For grooving, jointing, rebating.

Materiais : Materials

Plástico Plastic	MDF MDF	HDF HDF	Aglomerado Wood-based Panel Material	Madeira Macia Soft Wood	Madeira Dura Hard Wood
○	●	●	●	●	○

Informação Técnica : Technical Information

Corpo em HW Integral
Full HW body

rpm: 18000 / 36000 max
VF: 4 / 8 m/min
FATOR: (FZ) = 0,8mm

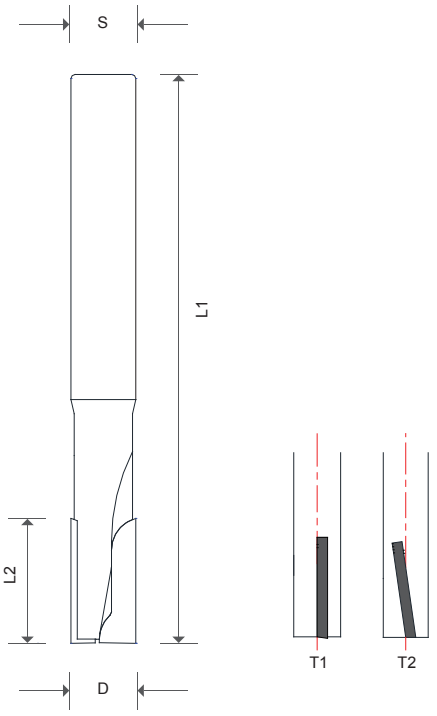

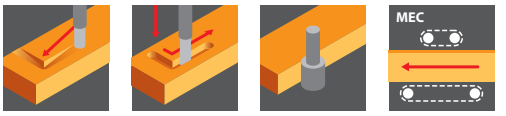

D	L2	L1	S	Z	ID	€
			Tipo/Type - 1			
4	10	60	4x30	1+1	DP01.100.001	
5	10	60	5x30	1+1	DP01.100.002	
6	10	60	6x30	2+1	DP01.100.003	
6	15	60	6x30	2+1	DP01.100.004	
8	15	70	8x30	2+1	DP01.100.005	
10	20	70	10x30	2+1	DP01.100.006	
12	20	70	12x30	2+1	DP01.100.080	
			Tipo/Type - 2			
6	10	60	6x30	2+1	DP01.100.008	
8	15	70	8x30	2+1	DP01.100.009	
10	20	70	10x30	2+1	DP01.100.010	
12	20	70	12x30	2+1	DP01.100.081	
*16	15	70	* *	2+1	DP01.100.057	
*18	20	70	* *	2+1	DP01.100.082	
*20	30	80	* *	2+1	DP01.100.055	

* **Corpo em Aço** / Steel body
** **Encabadouro a pedido** / Shank on demand

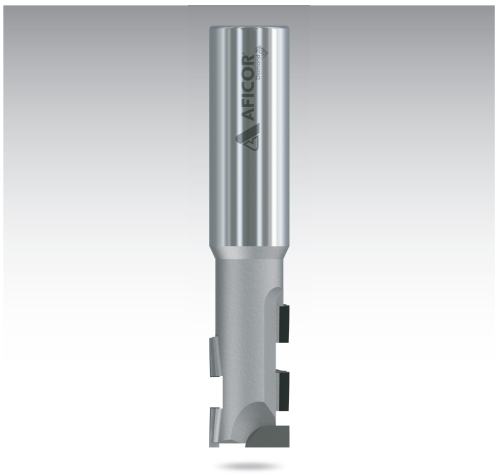

Aplicações : Application

Para ranhurar e calibrar.
For grooving, jointing, rebating.

Materiais : Materials

Plástico Plastic	MDF MDF	HDF HDF	Aglomerado Wood-based Panel Material	Madeira Macia Soft Wood	Madeira Dura Hard Wood
○	●	●	●	●	●

Informação Técnica : Technical Information

Dentes PCD com ângulo axial • Corpo em aço • Bit de furar em HW
DP bit with axial angle • Steel body • HW drilling tip

rpm: 18000 / 36000 max
VF: 4 / 8 m/min
FATOR: (FZ) = 0,8mm

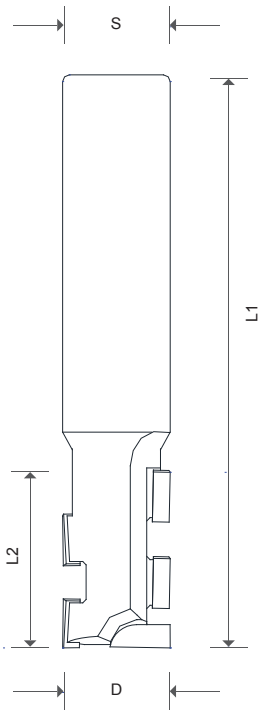

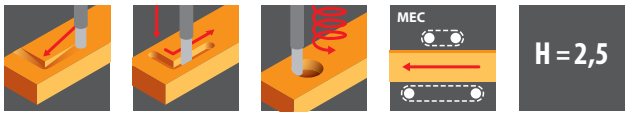

D	L2	Z	ID	€
12	25	1+1	DP01.101.001	
16	25	1+1	DP01.101.002	
16	35	1+1	DP01.101.003	
18	35	1+1	DP01.101.005	
18	43	1+1	DP01.101.008	
20	35	1+1	DP01.101.009	
20	48	1+1	DP01.101.010	

AFICOR Diamond

153 Fresa de Ranhurar
Router Cutter

Aplicações : Application

Para ranhurar e calibrar.
For grooving, jointing, rebating.

Materiais : Materials

Plástico Plastic	MDF MDF	HDF HDF	Aglomerado Wood-based Panel Material	Madeira Macia Soft Wood	Madeira Dura Hard Wood
○	●	●	●	●	●

Informação Técnica : Technical Information

Dentes PCD com ângulo axial, repartidos • Corpo em aço • Bit de furar em PCD
DP bit with axial angle • Steel body • DP drilling tip

rpm: 18000 / 36000 max
VF: 4 / 8 m/min
FATOR: (FZ) = 0,8mm

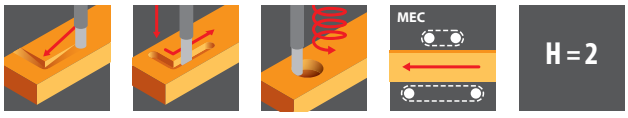

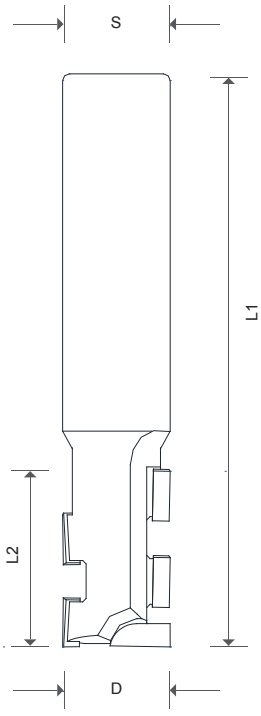

D	L2	L1	Z	ID	€
10	25	80	1+1	DP01.153.004	
12	25	80	1+1	DP01.153.005	
16	25	80	1+1	DP01.153.001	
18	25	80	1+1	DP01.153.002	
20	25	80	1+1	DP01.153.003	

Aplicações : Application

Para ranhurar e calibrar.
For grooving, jointing, rebating.

Materiais : Materials

Plástico Plastic	MDF MDF	HDF HDF	Aglomerado Wood-based Panel Material	Madeira Macia Soft Wood	Madeira Dura Hard Wood
○	●	●	●	●	●

Informação Técnica : Technical Information

Corpo em Aço
Steel body

rpm: 18000 / 36000 max
VF: 5 / 20 m/min
FATOR: (FZ) = 0,8mm

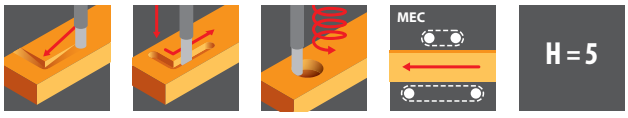

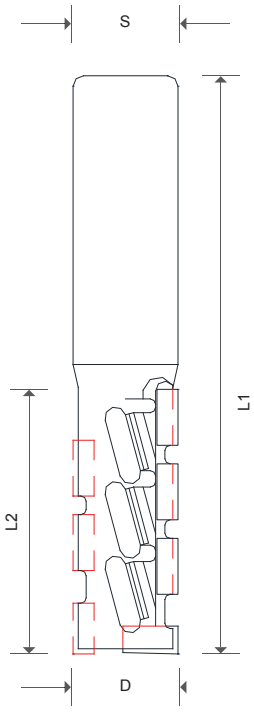

D	L2	Z	ID	€
20	35	3+1	DP01.104.001	
20	48	3+1	DP01.104.003	

AFICOR Diamond

163 Fresa de Ranhurar
Router Cutter

Aplicações : Application

Para ranhurar e calibrar.
For grooving, jointing, rebating.

Materiais : Materials

Plástico Plastic	MDF MDF	HDF HDF	Aglomerado Wood-based Panel Material	Madeira Macia Soft Wood	Madeira Dura Hard Wood
○	●	●	●	●	●

Informação Técnica : Technical Information

Dentes PCD com ângulo axial • Corpo em aço • Bit de furar em PCD
DP bit with axial angle • Steel body • DP drilling tip

rpm: 18000 / 36000 max
VF: 5 / 20 m/min
FATOR: (FZ) = 0,8mm

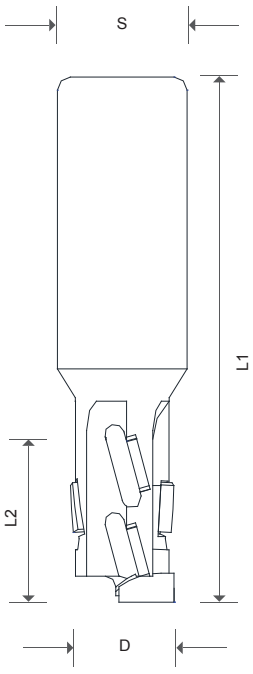

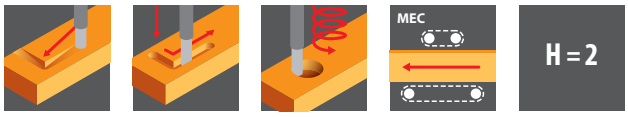

D	L2	L1	Z	ID	€
16	25	80	2+1	DP01.163.001	
18	25	80	2+1	DP01.163.002	
20	25	80	2+1	DP01.163.003	

Aplicações : Application

Para ranhurar e calibrar.
For grooving, jointing, rebating.

Materiais : Materials

Plástico Plastic	MDF MDF	HDF HDF	Aglomerado Wood-based Panel Material	Madeira Macia Soft Wood	Madeira Dura Hard Wood
○	●	●	●	●	●

Informação Técnica : Technical Information

Dentes em PCD com ângulo axial repartidos por canais helicoidais • Corpo em Aço
DP bit with axial angle and divided cut • Steel body

rpm: 18000 / 36000 max
VF: 4 / 8 m/min
FATOR: (FZ) = 0,8mm

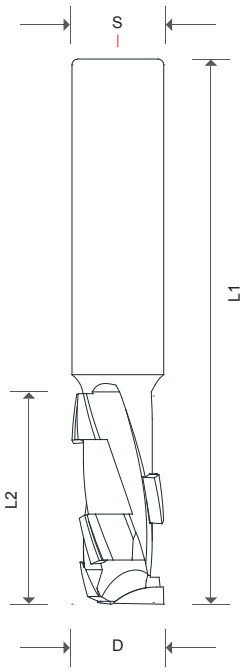

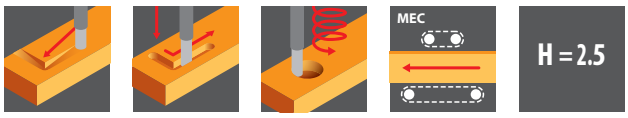

D	L2	Z	ID	€
12	25	1+1	DP01.149.001	
16	25	1+1	DP01.149.002	
16	35	1+1	DP01.149.003	
18	25	1+1	DP01.149.015	
18	35	1+1	DP01.149.005	
20	25	1+1	DP01.149.014	
20	35	1+1	DP01.149.010	

AFICOR Diamond

103 Fresa para Desbaste e Acabamento
Roughing and High-finish Cutter

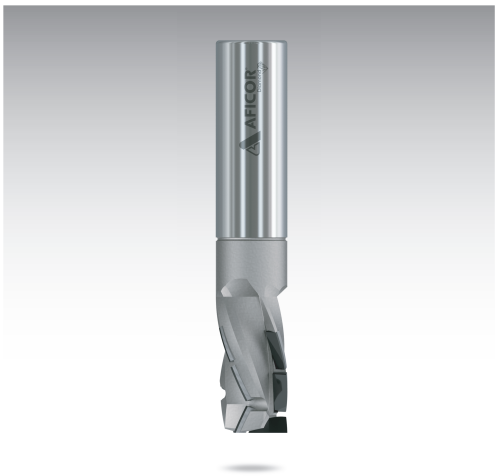

Aplicações : Application

Para ranhurar, cortar, rasgar e dimensionar paineis com avanços rápidos.
For grooving, cutting, jointing, rebating at high feed rates.

Materiais : Materials

Plástico Plastic	MDF MDF	HDF HDF	Aglomerado Wood-based Panel Material	Madeira Macia Soft Wood	Madeira Dura Hard Wood
○	●	●	●	●	●

Informação Técnica : Technical Information

Dentes PCD, construção espiral e com ângulo axial • Corpo robusto para alta resistência à fricção em alta rotação e avanços de corte até 30 m/min.
Robust body for high stress resistance and high feed rates up to 30 m/min

rpm: 18000 / 30000 max
VF: 12 / 30 m/min
FATOR: (FZ) = 0,8mm

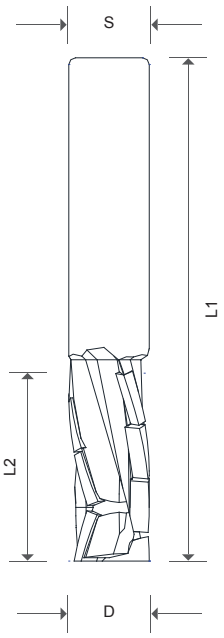

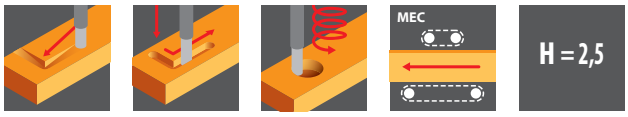

D	L2	L1	Z	ID	€
12	22	75	3+1	DP01.103.001	

Aplicações : Application

Para ranhurar, cortar, rasgar e dimensionar paineis com avanços rápidos.
For grooving, cutting, jointing, rebating at high feed rates.

Materiais : Materials

Plástico Plastic	MDF MDF	HDF HDF	Aglomerado Wood-based Panel Material	Madeira Macia Soft Wood	Madeira Dura Hard Wood
●	●	●	●	●	●

Informação Técnica : Technical Information

Dentes PCD, construção espiral e com ângulo axial • Corpo robusto para alta resistência à fricção em alta rotação e avanços de corte até 20 m/min.
DP bits with axial angle and dividing cut • Robust body for high resistance to stress and high feed rates up to 20 m/min

rpm: 18000 / 36000 max
VF: 5 / 20 m/min
FATOR: (FZ) = 0,8mm

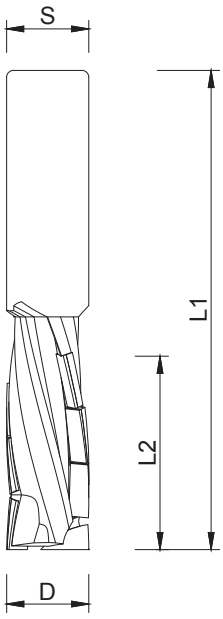

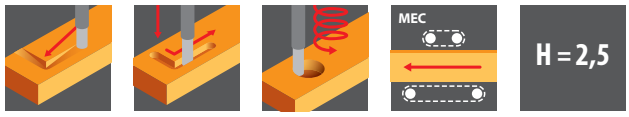

D	L2	L1	Z	ID	€
12	28	75	2+1	DP01.110.001	

AFICOR Diamond

151 Fresa de Desbaste e Acabamento com Dissipação de Calor

Roughing and High-finish Cutter with Heat Dissipation

Aplicações : Application

Para ranhurar, calibrar e dimensionar paineis.
For nesting, grooving, cutting, jointing, rebating.

Materiais : Materials

Plástico Plastic	MDF MDF	HDF HDF	Aglomerado Wood-based Panel Material	Madeira Macia Soft Wood	Madeira Dura Hard Wood
○	●	●	●	●	●

Informação Técnica : Technical Information

Construção especial e dentes PCD com ângulo axial • Corpo robusto em liga de aço pesante para alta resistência à fricção • Os furos no corpo permitem maior dissipação do calor gerado, aumenta o desempenho da fresa e permitem melhor saída da apara • Trabalha em alta rotação com avanços de corte até 30m/min
PCD cutter with spiral construction and axial angle DP tips • Robust heavy steel body for high resistance to friction • Holes on the cutting part allow greater heat dissipation longer lifetime and better chip flow • Works with high feed rates up to 30 m/min

rpm: 18000 / 30000 max
VF: **corte até**/grooving up to 15 m/min
aparar até/roughing up to 30 m/min
FATOR: (FZ) = 0,8mm

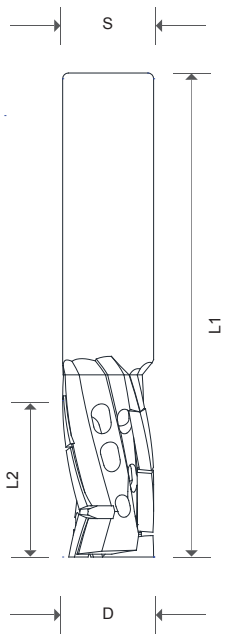

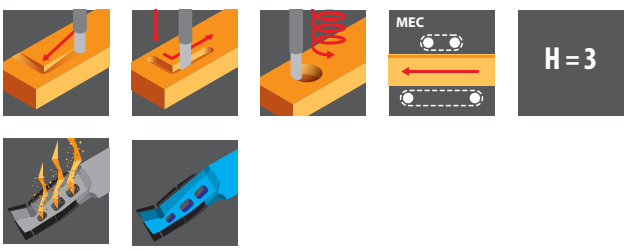

D	L2	L1	S	Z	ID	€
16	22	82	16x60	3+1	DP01.151.001	
16	27	82	16x55	3+1	DP01.151.002	
20	22	82	20x60	3+1	DP01.151.003	
20	27	82	20x55	3+1	DP01.151.004	
20	32	85	20x53	3+1	DP01.151.005	

pag 12

Aplicações : Application

Para ranhurar e calibrar.
For grooving, jointing, rebating.

Materiais : Materials

Plástico Plastic	MDF MDF	HDF HDF	Aglomerado Wood-based Panel Material	Madeira Macia Soft Wood	Madeira Dura Hard Wood
○	●	●	●	●	●

Informação Técnica : Technical Information

Dentes em PCD com ângulo axial divididos em várias passagens • Bit de furar em PCD • Corpo em Aço.
DP teeth with axial angle and dividing cut • DP drilling • Steel body

rpm: 18000 / 36000 max
VF: 5 / 20 m/min
FATOR: (FZ) = 0,8mm

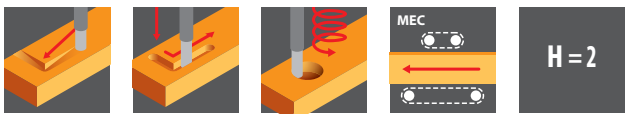

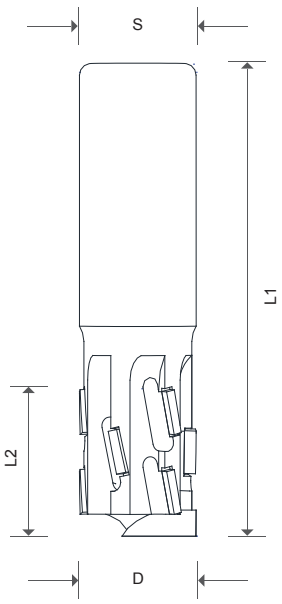

D	L2	L1	Z	ID	€
16	25	80	3+1	DP01.126.001	
18	25	80	3+1	DP01.126.002	
20	25	80	3+1	DP01.126.003	

AFICOR Diamond

144 Fresa PCD com Perfil a pedido
PCD cutter Profile on request

Aplicações : Application

Para abrir ranhuras perfiladas.
For profile groving.

Materiais : Materials

Plástico Plastic	MDF MDF	HDF HDF	Aglomerado Wood-based Panel Material	Madeira Macia Soft Wood	Madeira Dura Hard Wood
○	●	●	●	●	●

Informação Técnica : Technical Information

Construção especial e dentes PCD com ângulo axial • Corpo robusto em liga de aço pesante para alta resistência à fricção
PCD cutter with spiral construction and axial angle DP tips • Robust body in heavy steel for high resistance to friction

pag 14

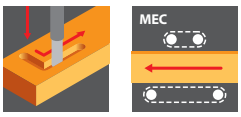

D	L2	L1	S	Z	ID	€
–	–	–	–	–	DP01E.144	

Exemplos : Examples

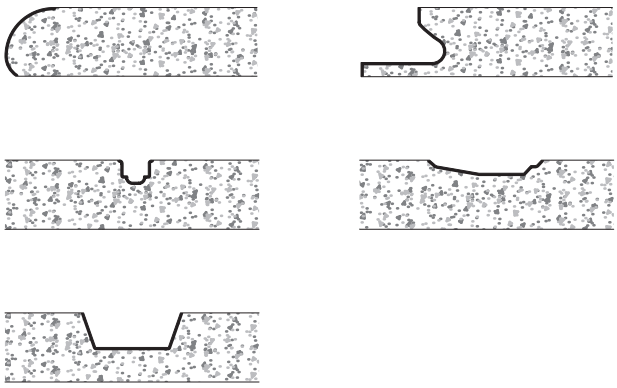

Aplicações : Application

Para abrir ranhuras perfiladas.
For profiled grooving/sloting.

Materiais : Materials

Plástico Plastic	MDF MDF	HDF HDF	Aglomerado Wood-based Panel Material	Madeira Macia Soft Wood	Madeira Dura Hard Wood
○	●	●	●	●	●

Informação Técnica : Technical Information

Dentes em PCD com ângulo axial • Corpo em Aço para alta estabilidade.
DP teeth with axial angle • Steel body for high stability.

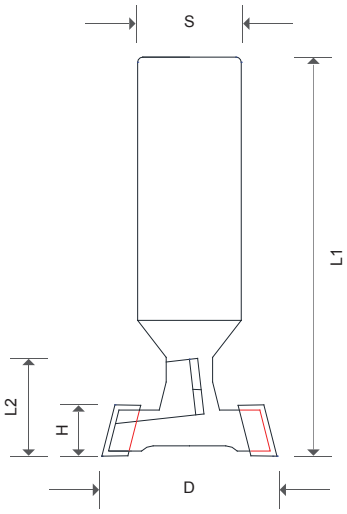

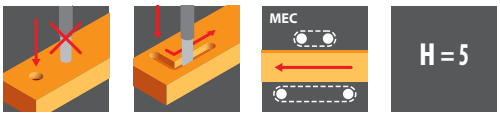

D	L2	L1	Z	ID	€
33,8	15	62	2+2	DP01.106.001	

15

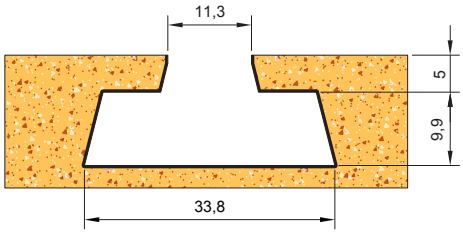

Exemplos : Examples

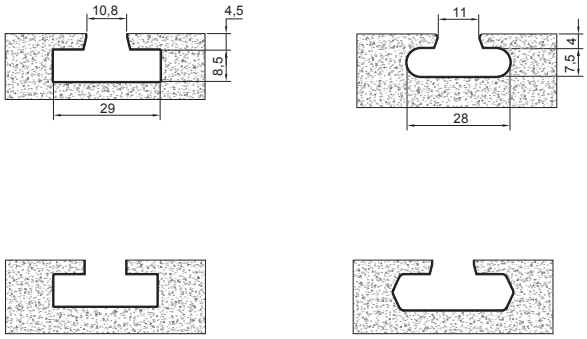

154 Fresa de Perfil
Profiling Cutter

Aplicações : Application

Fresa de retificação com raio.
Calibrating cutter with profile radius.

Materiais : Materials

Plástico Plastic	MDF MDF	HDF HDF	Aglomerado Wood-based Panel Material	Madeira Macia Soft Wood	Madeira Dura Hard Wood
○	●	●	●	●	●

Informação Técnica : Technical Information

Dentes PCD com ângulo axial para elevado poder de corte. Corpo em aço para alta estabilidade
DP tips with bigger axial angle for more cutting power. Steel body for high-stability.

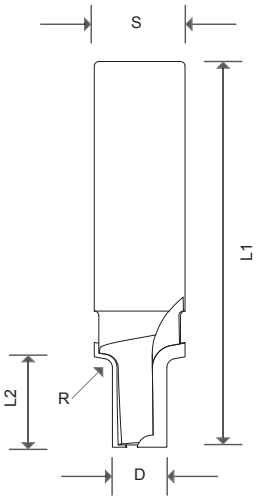

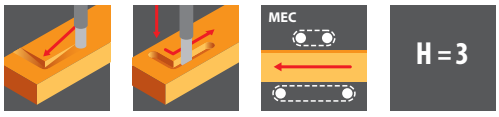

D	L2	R	Z	ID	€
12	19,5	1	2+1	DP01.154.001	
12	19,5	2	2+1	DP01.154.002	
12	19,5	3	2+1	DP01.154.003	
12	19,5	4	2+1	DP01.154.004	
12	19,5	5	2+1	DP01.154.005	

pag 16

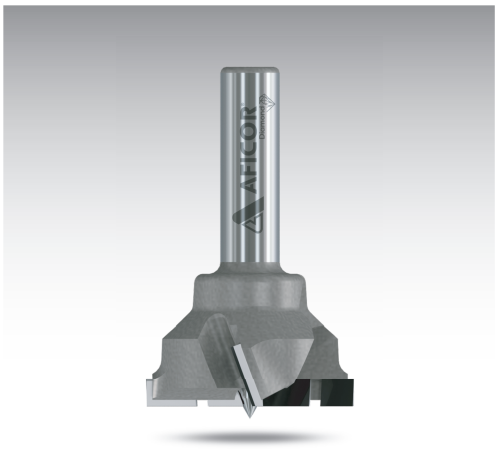

Aplicações : Application

Broca PCD para Furos cegos.
PCD drill to blind holes.

Materiais : Materials

Plástico Plastic	MDF MDF	HDF HDF	Aglomerado Wood-based Panel Material	Madeira Macia Soft Wood	Madeira Dura Hard Wood
●	●	●	●	●	●

Informação Técnica : Technical Information

Dentes em PCD com ângulo axial, vincadores • Corpo em Aço.
DP tips with axial angle, DP shavers • Steel body.

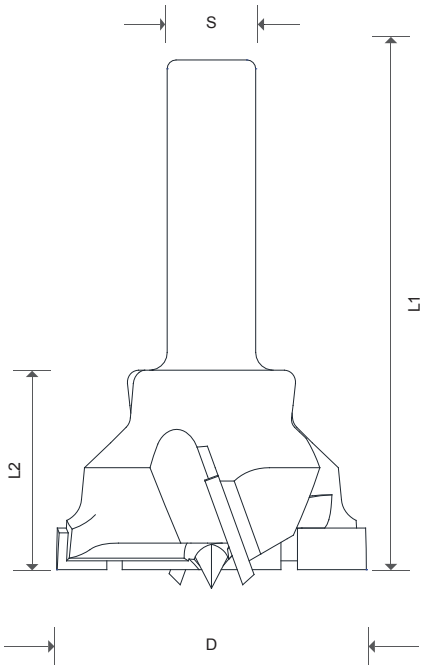

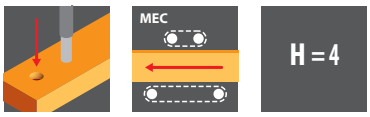

D	L2	L1	S	Z	RH • ID	€
15	30	57,5	10x27	2+2	DP01.071.001	
15	30	70	10x27	2+2	DP01.071.031	
20	30	57,5	10x27	2+2	DP01.071.008	
20	30	70	10x27	2+2	DP01.071.032	
25	30	57,5	10x27	2+2	DP01.071.011	
25	30	70	10x27	2+2	DP01.071.033	
26	30	57,5	10x27	2+2	DP01.071.013	
26	30	70	10x27	2+2	DP01.071.034	
30	30	57,5	10x27	2+2	DP01.071.017	
30	30	70	10x27	2+2	DP01.071.035	
35	30	57,5	10x27	2+2	DP01.071.019	
35	30	70	10x27	2+2	DP01.071.036	

D	L2	L1	S	Z	LH • ID	€
15	30	57,5	10x27	2+2	DP01.072.001	
15	30	70	10x27	2+2	DP01.072.031	
20	30	57,5	10x27	2+2	DP01.072.008	
20	30	70	10x27	2+2	DP01.072.032	
25	30	57,5	10x27	2+2	DP01.072.011	
25	30	70	10x27	2+2	DP01.072.033	
26	30	57,5	10x27	2+2	DP01.072.013	
26	30	70	10x27	2+2	DP01.072.034	
30	30	57,5	10x27	2+2	DP01.072.017	
30	30	70	10x27	2+2	DP01.072.035	
35	30	57,5	10x27	2+2	DP01.072.019	
35	30	70	10x27	2+2	DP01.072.036	

AFICOR Diamond

122 Fresa com Furo para Ranhurar
Grooving Cutter

Aplicações : Application

Para ranhurar.
For grooving.

Materiais : Materials

Plástico Plastic	MDF MDF	HDF HDF	Aglomerado Wood-based Panel Material	Madeira Macia Soft Wood	Madeira Dura Hard Wood
●	●	●	●	●	●

Informação Técnica : Technical Information

Dentes PCD sem ângulo axial. Corpo em aço para alta estabilidade
DP tips without axial angle. Steel body for high stability.

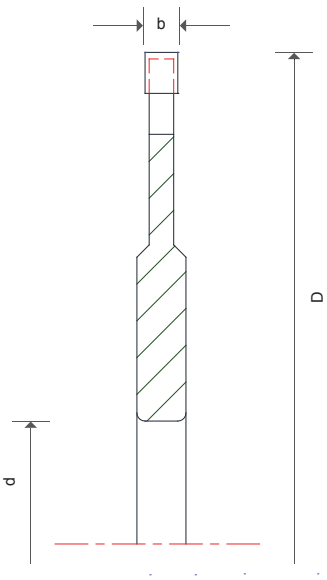

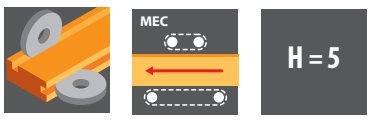

D	b	d	Z	ID	€
120	4	30/50	8	DP01.122.001	
120	5	30/50	8	DP01.122.002	
120	6	30/50	8	DP01.122.003	
150	4	30/50	12	DP01.122.004	
150	5	30/50	12	DP01.122.005	
150	6	30/50	12	DP01.122.006	

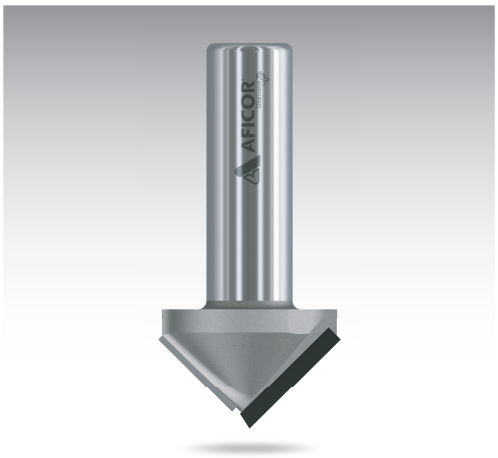

Aplicações : Application

Fresa PCD para dobra com formato em V e ângulo final de 90º.
PCD shank cutter for folding with V shape and total 90º angle.

Materiais : Materials

Plástico Plastic	MDF MDF	HDF HDF	Aglomerado Wood-based Panel Material	Madeira Macia Soft Wood	Madeira Dura Hard Wood
○	●	●	●	●	●

Informação Técnica : Technical Information

Corpo em Aço para alta estabilidade.
Steel body for high stability.

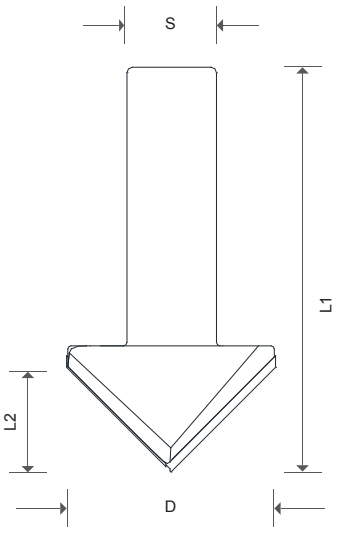

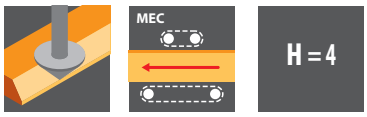

D	L2	L1	Z	ID	€
42	21	90	2+1	DP01.164.001	
62	31	95	2+1	DP01.164.002	

Exemplos : Examples

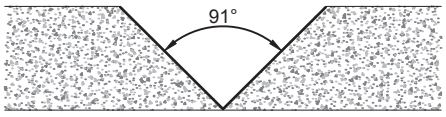

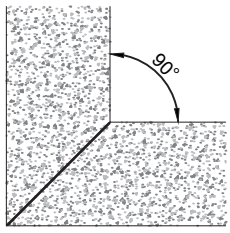

173 Fresa para Ranhurar em T
T Grooving cutters

Aplicações : Application

Para ranhurar sem parafusos.
For grooving without screws.

Materiais : Materials

Plástico Plastic	MDF MDF	HDF HDF	Aglomerado Wood-based Panel Material	Madeira Macia Soft Wood	Madeira Dura Hard Wood
○	●	●	●	●	●

Informação Tecnica : Technical Information

Dentes PCD sem ângulo axial. Corpo em aço para alta estabilidade
DP tips without axial angle. Steel body for high stability.

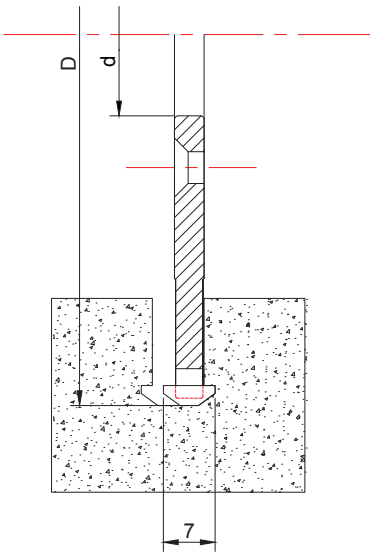

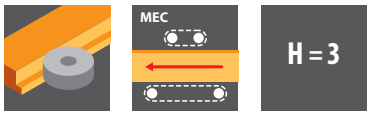

D	B	d	Z	NL	ID	€
100,4	7	22	3	4/4,5/36	DP01.173.001	

pag 20

Aplicações : Application

Para ranhurar. Ajustável por anilhas, com ângulo axial
For grooving. Ring adjustable cutting, with axial angle.

Materiais : Materials

Plástico Plastic	MDF MDF	HDF HDF	Aglomerado Wood-based Panel Material	Madeira Macia Soft Wood	Madeira Dura Hard Wood
●	●	●	●	●	●

Informação Técnica : Technical Information

Dentes PCD com ângulo axial. Corpo em aço para alta estabilidade
DP tips with bigger axial angle. Steel body for high stability.

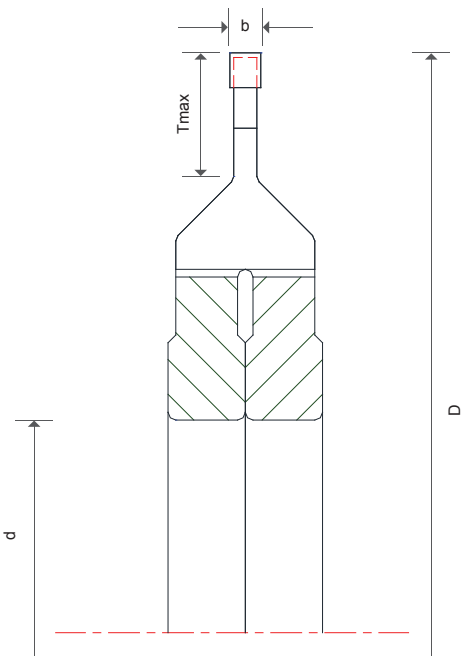

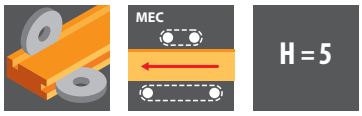

D	b	d	Z	Tmax	ID	€
100	3-5.5	30/50	4+4	10	DP01.123.001	
150	4-7.5	30/60	6+6	15	DP01.123.002	
150	7-13.5	30/60	6+6	15	DP01.123.004	
150	10-19.5	30/60	6+6	15	DP01.123.005	
200	7-13.5	30/60	6+6	20	DP01.123.003	

AFICOR® Diamond

129 Fresa extensível para Galgar Painéis e Ranhurar
Adjustable Cutter for Trimming, Jointing and Rebating

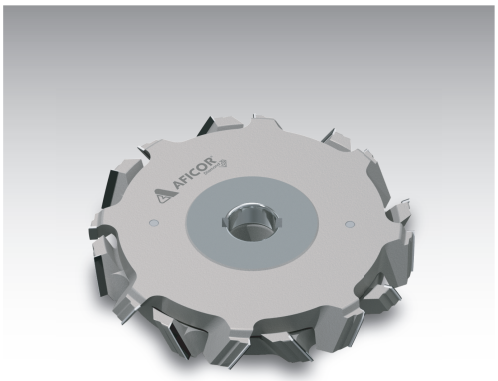

Aplicações : Application

Para galgar painéis e ranhurar.
For milling, jointing and calibrating. Can also be adapted for grooving.

Materiais : Materials

Plástico Plastic	MDF MDF	HDF HDF	Aglomerado Wood-based Panel Material	Madeira Macia Soft Wood	Madeira Dura Hard Wood
●	●	●	●	●	●

Informação Técnica : Technical Information

Dentes PCD com ângulo axial. Corpo em aço para alta estabilidade
DP tips with bigger axial angle. Steel body for high-stability.

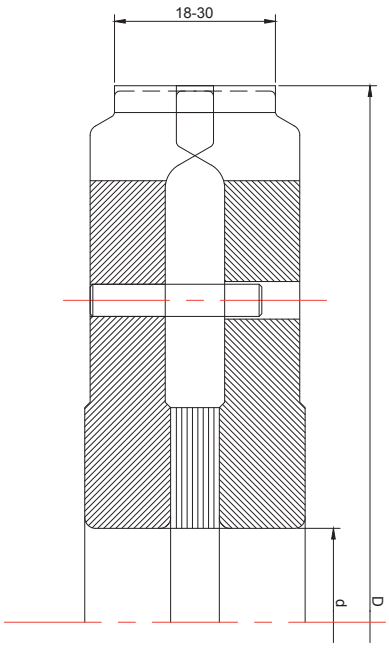

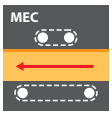

H = 5

D	b	d	Z	ID	€
150	18-30	30/50DKN	4+4	DP01.129.001	
150	18-30	30/50DKN	6+6	DP01.129.002	
180	18-30	30/50DKN	4+4	DP01.129.006	
180	18-30	30/50DKN	6+6	DP01.129.007	
200	18-30	30/50DKN	4+4	DP01.129.005	
200	18-30	30/50DKN	6+6	DP01.129.004	

pag 22

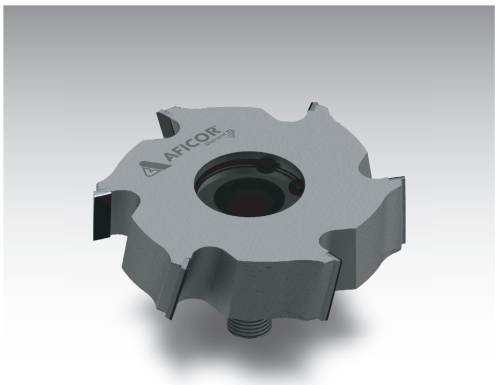

Aplicações : Application

Para calibrar / afagar orlas.
Cutter for flush milling.

Materiais : Materials

Plástico Plastic	MDF MDF	HDF HDF	Aglomerado Wood-based Panel Material	Madeira Macia Soft Wood	Madeira Dura Hard Wood
●	●	●	●	●	●

Informação Tecnica : Technical Information

Dentes PCD com ângulo axial. Corpo em aço para alta estabilidade
DP tips with bigger axial angle. Steel body for high-stability.

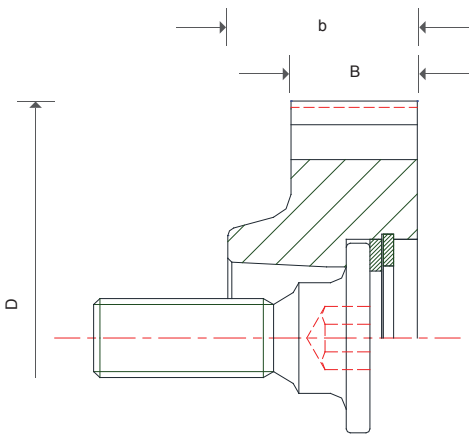

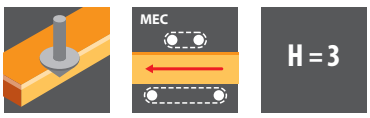

HOMAG - IMA

D	B	b	d	Z	RH · ID	€
70	8	23	HSK25R	4	DP01.132.001	
70	8	23	HSK25R	6	DP01.132.002	
70	15	23	HSK25R	4	DP01.132.003	
70	15	23	HSK25R	6	DP01.132.004	

D	B	b	d	Z	LH · ID	€
70	8	23	HSK25R	4	DP01.133.101	
70	8	23	HSK25R	6	DP01.133.102	
70	15	23	HSK25R	4	DP01.133.103	
70	15	23	HSK25R	6	DP01.133.104	

Acessórios : Accessories

DESC.	DIM.	ID	€
Parafuso / Screw for HSK25R	M10x1.25	09.080.001	
Chave / Hex Wrench	SW10	09.012.016	

AFICOR Diamond

134 Fresa Multi-Perfil para Orlar
Multi-Profile edgebanding Cutters

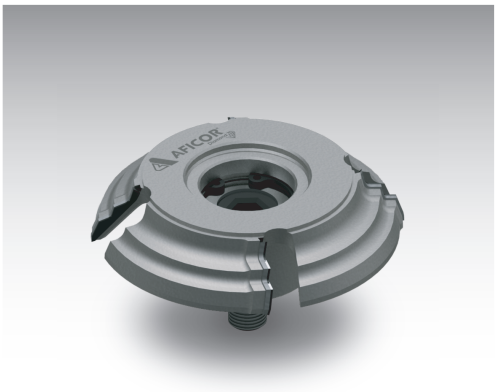

Aplicações : Application

Para calibrar / afagar orlas.
Radius cutter for edge trimming

Materiais : Materials

Plástico Plastic	MDF MDF	HDF HDF	Aglomerado Wood-based Panel Material	Madeira Macia Soft Wood	Madeira Dura Hard Wood
●	●	●	●	●	●

Informação Técnica : Technical Information

Dentes PCD com ângulo axial. Corpo em aço para alta estabilidade
DP tips with bigger axial angle. Steel body for high stability.

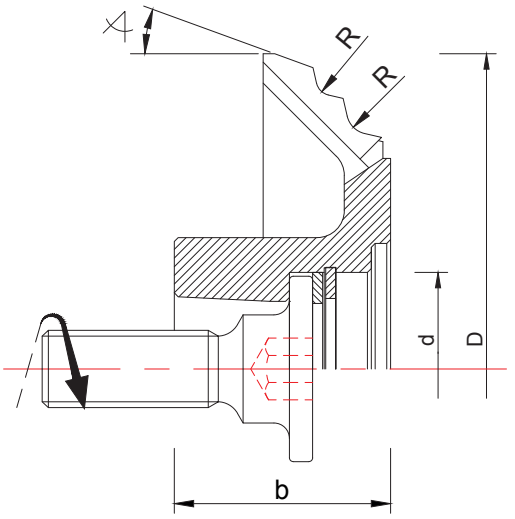

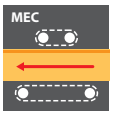

H = 5

pag 24

HOMAG - IMA

D	R · ∡	b	d	Z	RH · ID	€
81,6	1/2 · 20°	28	HSK25	4	DP01.134.001	
81,6	1/2 · 20°	28	HSK25	6	DP01.134.002	
81,6	2/3 · 20°	28	HSK25	4	DP01.134.003	
81,6	2/3 · 20º	28	HSK25	6	DP01.134.004	

D	R · ∡	b	d	Z	LH · ID	€
81,6	1/2 · 20°	28	HSK25	4	DP01.135.101	
81,6	1/2 · 20°	28	HSK25	6	DP01.135.102	
81,6	2/3 · 20°	28	HSK25	4	DP01.135.103	
81,6	2/3 · 20º	28	HSK25	6	DP01.134.104	

Acessórios : Accessories

DESC.	DIM.	ID	€
Parafuso / Screw for HSK25R	M10x1.25	09.080.001	
Chave / Hex Wrench	SW10	09.012.016	

Aplicações : Application

Para calibrar / afagar orlas.
Cutter for flush milling.

Materiais : Materials

Plástico Plastic	MDF MDF	HDF HDF	Aglomerado Wood-based Panel Material	Madeira Macia Soft Wood	Madeira Dura Hard Wood
●	●	●	●	●	●

Informação Tecnica : Technical Information

Dentes PCD com ângulo axial. Corpo em aço para alta estabilidade
DP tips with bigger axial angle. Steel body for high-stability.

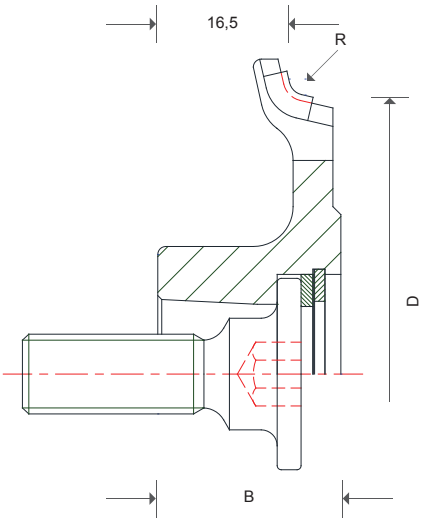

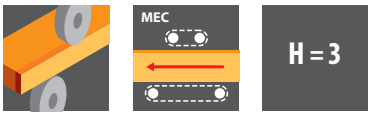

HOMAG FF - IMA

R	ØD	ØD1	a	b	d	Z	RH · ID	€
1,0	76	70	17,5	23	HSK25R	4	DP01.136.001	
2,0	76	70	18,5	23	HSK25R	4	DP01.136.002	
3,0	78	70	19,5	23	HSK25R	4	DP01.136.003	
4,0	84	70	20,5	23	HSK25R	4	DP01.136.004	
5,0	84	70	21,5	23	HSK25R	4	DP01.136.005	

R	ØD	ØD1	a	b	d	Z	LH · ID	€
1,0	76	70	17,5	23	HSK25R	4	DP01.136.101	
2,0	76	70	18,5	23	HSK25R	4	DP01.136.102	
3,0	78	70	19,5	23	HSK25R	4	DP01.136.103	
4,0	84	70	20,5	23	HSK25R	4	DP01.136.104	
5,0	84	70	21,5	23	HSK25R	4	DP01.136.105	

Acessórios : Accessories

DESC.	DIM.	ID	€
Parafuso / Screw for HSK25R	M10x1.25	09.080.001	
Chave / Hex Wrench	SW10	09.012.016	

138 Fresa de Chanfro para Orlas
Chamfering Cutter for Edgebanding

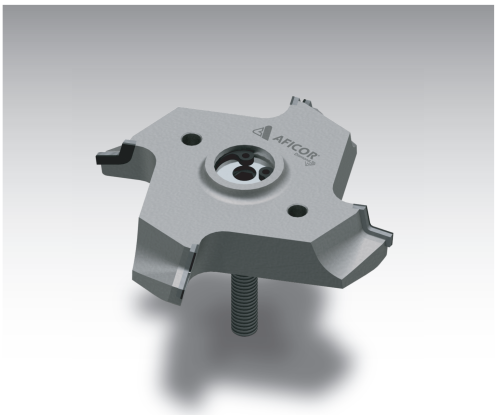

Aplicações : Application

Para calibrar/afagar orlas.
Radius cutter for edge trimming

Materiais : Materials

Plástico Plastic	MDF MDF	HDF HDF	Aglomerado Wood-based Panel Material	Madeira Macia Soft Wood	Madeira Dura Hard Wood
●	●	●	●	●	●

Informação Técnica : Technical Information

Dentes PCD com ângulo axial. Corpo em aço para alta estabilidade
DP tips with bigger axial angle. Steel body for high stability.

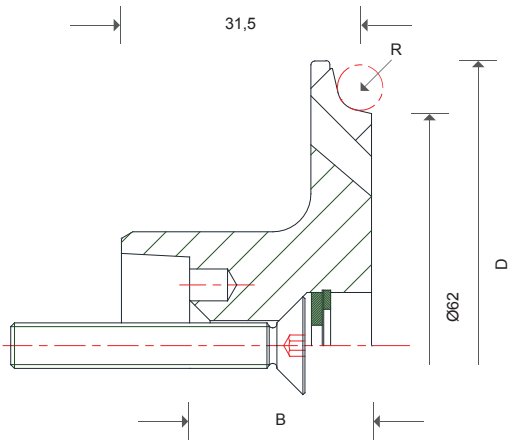

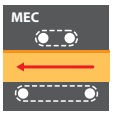

H = 5

D	R	b	d	Z	RH · ID	€
79	1	23	HSK25R	4	DP01.138.001	
79	2	23	HSK25R	4	DP01.138.002	
79	2	23	HSK25R	6	DP01.138.003	
79	3	23	HSK25R	4	DP01.138.004	
79	3	23	HSK25R	6	DP01.138.005	
85	4	24	HSK25R	4	DP01.138.006	
85	4	24	HSK25R	6	DP01.138.007	
85	5	24	HSK25R	4	DP01.138.008	
85	5	24	HSK25R	6	DP01.138.009	

D	R	b	d	Z	LH · ID	€
79	1	23	HSK25R	4	DP01.139.001	
79	2	23	HSK25R	4	DP01.139.002	
79	2	23	HSK25R	6	DP01.139.003	
79	3	23	HSK25R	4	DP01.139.004	
79	3	23	HSK25R	6	DP01.139.005	
85	4	24	HSK25R	4	DP01.139.006	
85	4	24	HSK25R	6	DP01.139.007	
85	5	24	HSK25R	4	DP01.139.008	
85	5	24	HSK25R	6	DP01.139.009	

Acessórios : Accessories

DESC.	DIM.	ID	€
Parafuso / Screw for HSK25R	M10x1.25	09.080.001	
Chave / Hex Wrench	SW8	09.012.017	
Anilha / Space Ring	Ø24.8x1.3x15	09.090.001	
Freio / Lock Ring	Ø25	09.091.001	

pag 26

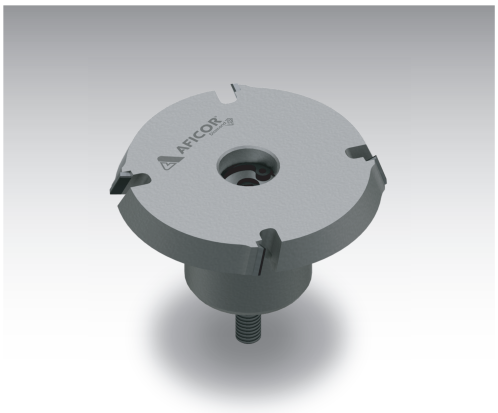

Aplicações : Application

Para calibrar / afagar orlas.
Cutter for flush milling.

Materiais : Materials

Plástico Plastic	MDF MDF	HDF HDF	Aglomerado Wood-based Panel Material	Madeira Macia Soft Wood	Madeira Dura Hard Wood
●	●	●	●	●	●

Informação Tecnica : Technical Information

Dentes PCD com ângulo axial. Corpo em aço para alta estabilidade
DP tips with bigger axial angle. Steel body for high-stability.

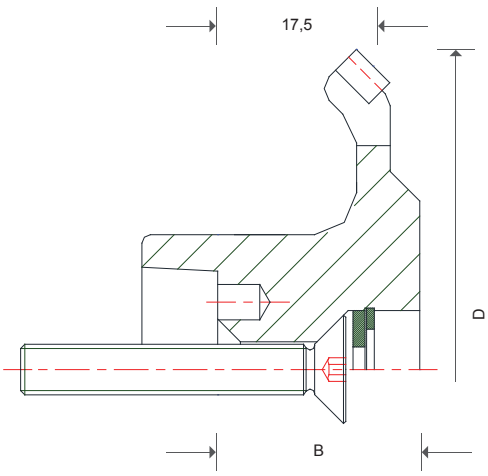

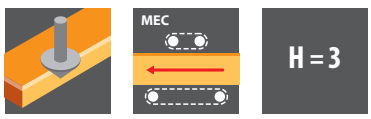

D	R	b	d	Z	RH · ID	€
79	1	23	HSK25R	4	DP01.140.001	
79	2	23	HSK25R	4	DP01.140.002	
79	2	23	HSK25R	6	DP01.140.003	
79	3	23	HSK25R	4	DP01.140.004	
79	3	23	HSK25R	6	DP01.140.005	
85	4	24	HSK25R	4	DP01.140.006	
85	4	24	HSK25R	6	DP01.140.007	
85	5	24	HSK25R	4	DP01.140.008	
85	5	24	HSK25R	6	DP01.140.009	

D	R	b	d	Z	LH · ID	€
79	1	23	HSK25R	4	DP01.141.001	
79	2	23	HSK25R	4	DP01.141.002	
79	2	23	HSK25R	6	DP01.141.003	
79	3	23	HSK25R	4	DP01.141.004	
79	3	23	HSK25R	6	DP01.141.005	
85	4	24	HSK25R	4	DP01.141.006	
85	4	24	HSK25R	6	DP01.141.007	
85	5	24	HSK25R	4	DP01.141.008	
85	5	24	HSK25R	6	DP01.141.009	

Acessórios : Accessories

DESC.	DIM.	ID	€
Parafuso / Screw for HSK25R	M10x1.25	09.080.001	
Chave / Hex Wrench	SW8	09.012.017	
Anilha / Space Ring	Ø24.8x1.3x15	09.090.001	
Freio / Lock Ring	Ø25	09.091.001	

AFICOR Diamond

130 Fresa de Calibrar
Milling Cutter

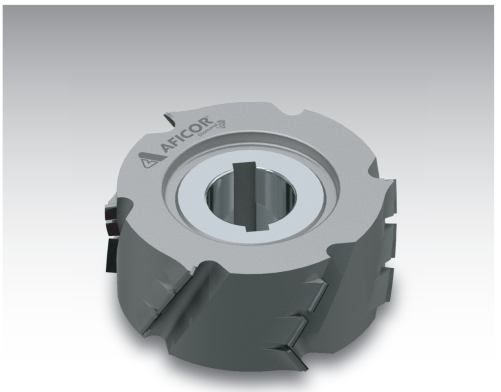

Aplicações : Application

Para calibrar painéis antes da aplicação da orla.
For trimming, milling, jointing, and rebating panels

Materiais : Materials

Plástico Plastic	MDF MDF	HDF HDF	Aglomerado Wood-based Panel Material	Madeira Macia Soft Wood	Madeira Dura Hard Wood
●	●	●	●	●	●

Informação Técnica : Technical Information

Dentes PCD com ângulo axial. Corpo em aço para alta estabilidade
DP tips with bigger axial angle. Steel body for high stability.

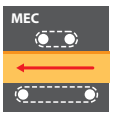

H = 5

pag 28

Tipo Type	Grupo Group	D	B	b	d	Z	RH · ID	€
2	B	80	48	25	20/DKN	2	DP01.130.114	
2	A	80	65	53	30/DKN	3+3	DP01.130.115	
1	A	125	42	47	30/DKN	3+3	DP01.130.116	
2	A	125	63	47	30/DKN	3+3	DP01.130.117	
1	B	100	34	36	30/DKN	3+3	DP01.130.118	
3	B	100	45	40,6	30/DKN	3+3	DP01.130.119	
1	B	125	34	34	30/DKN	3+3	DP01.130.120	
1	B	125	43	42	30/DKN	3+3	DP01.130.121	
3	B	125	63	42	30/DKN	3+3	DP01.130.122	
2	A	65	52	28	16	3+3	DP01.130.123	
2	B	100	50	25	20/DKN	2	DP01.130.124	
2	A	80	65	25	20/DKN	2+2	DP01.130.125	
1	B	80	65	67	30/DKN	3+3	DP01.130.126	
3	B	100	64	40,6	30/DKN	3+3	DP01.130.127	
1	A	125	34	36	30/DKN	3+3	DP01.130.128	
2	A	125	63	40	30/DKN	3+3	DP01.130.129	
1	B	180	43	58,5	35/DKN	4+4	DP01.130.130	
1	B	180	63	58,5	35/DKN	4+4	DP01.130.131	
2	B	70	54	31	30/DKN	2+2	DP01.130.132	
2	B	70	64	39	30/DKN	2+2	DP01.130.133	
2	B	100	48	25	30/DKN	2+2	DP01.130.134	
2	B	70	63	25	30/DKN	3+3	DP01.130.135	
3	B	85	60	50	30/DKN	3+3	DP01.130.136	
1	B	85	45	47	30/DKN	3+3	DP01.130.137	
3	B	125	43	57	30/DKN	3+3	DP01.130.140	
3	B	125	65	57	30/DKN	3+3	DP01.130.141	

Tipo Type	Grupo Group	D	B	b	d	Z	RH · ID	€
2	B	80	48	25	20/DKN	2	DP01.131.114	
2	A	80	65	53	30/DKN	3+3	DP01.131.115	
1	A	125	42	47	30/DKN	3+3	DP01.131.116	
2	A	125	63	47	30/DKN	3+3	DP01.131.117	
1	B	100	34	36	30/DKN	3+3	DP01.131.118	
3	B	100	45	40,6	30/DKN	3+3	DP01.131.119	
1	B	125	34	34	30/DKN	3+3	DP01.131.120	
1	B	125	43	42	30/DKN	3+3	DP01.131.121	
3	B	125	63	42	30/DKN	3+3	DP01.131.122	
2	A	65	52	28	16	3+3	DP01.131.123	
2	B	100	50	25	20/DKN	2	DP01.131.124	
2	A	80	65	25	20/DKN	2+2	DP01.131.125	
1	B	80	65	67	30/DKN	3+3	DP01.131.126	
3	B	100	64	40,6	30/DKN	3+3	DP01.131.127	
1	A	125	34	36	30/DKN	3+3	DP01.131.128	
2	A	125	63	40	30/DKN	3+3	DP01.131.129	
1	B	180	43	58,5	35/DKN	4+4	DP01.131.130	
1	B	180	63	58,5	35/DKN	4+4	DP01.131.131	
2	B	70	54	31	30/DKN	2+2	DP01.131.132	
2	B	70	64	39	30/DKN	2+2	DP01.131.133	
2	B	100	48	25	30/DKN	2+2	DP01.131.134	
2	B	70	63	25	30/DKN	3+3	DP01.131.135	
3	B	85	60	50	30/DKN	3+3	DP01.131.136	
1	B	85	45	47	30/DKN	3+3	DP01.131.137	
3	B	125	43	57	30/DKN	3+3	DP01.131.140	
3	B	125	65	57	30/DKN	3+3	DP01.131.141	

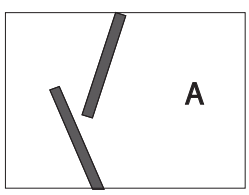

Grupo / Group A

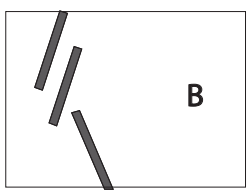

Grupo / Group B

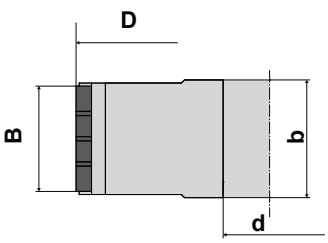

Tipo / Type 1

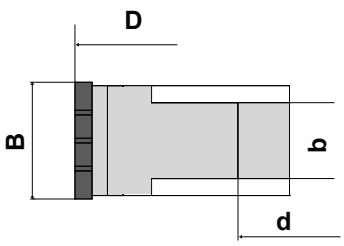

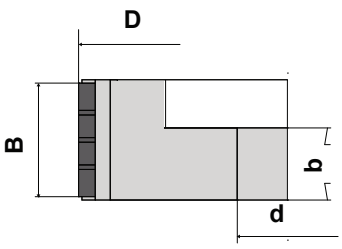

165 Fresa de Calibrar
Milling Cutter

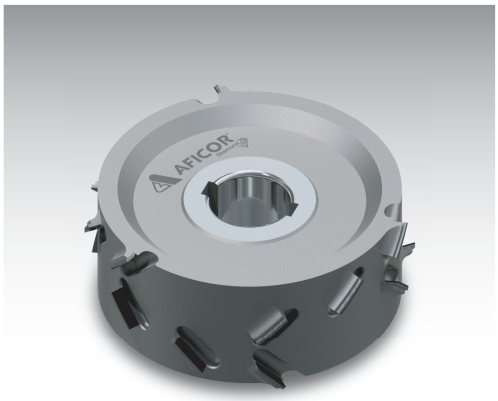

Aplicações : Application

Para calibrar/afagar orlas.
Radius cutter for edge trimming

Materiais : Materials

Plástico Plastic	MDF MDF	HDF HDF	Aglomerado Wood-based Panel Material	Madeira Macia Soft Wood	Madeira Dura Hard Wood
●	●	●	●	●	●

Informação Técnica : Technical Information

Dentes PCD com ângulo axial.
Corpo em aço para alta estabilidade.
Elevados avanços de corte.
Profundidade de corte.
Excelente acabamento tanto na parte superior como na inferior do material.
DP tips with bigger axial angle.
Steel body for high stability.
High feed speed cut.
Big cut depth.
Excellent finishing both on the bottom and top edges of the material.

pag 30

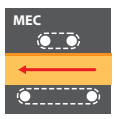

H = 5

ØD	B	b	d	Z	ID	€
100	25	20	30DKN	3+3	DP01.165.001	
100	35	30	30DKN	3+3	DP01.165.002	
100	48	43	30DKN	3+3	DP01.165.003	
125	35	30	30DKN	3+3	DP01.165.003	
125	48	43	30DKN	3+3	DP01.165.005	

Fresa para Retificar Painéis "LOW-COST"

"LOW-COST" Milling Cutter for Edgebanding

166

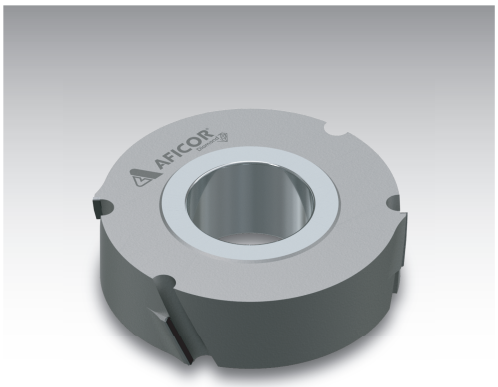

Aplicações : Application

Para calibrarpainéis antes da aplicação da Orla.
For trimming, milling, jointing, and rebating panels.

Materiais : Materials

Plástico Plastic	MDF MDF	HDF HDF	Aglomerado Wood-based Panel Material	Madeira Macia Soft Wood	Madeira Dura Hard Wood
●	●	●	●	●	●

Informação Tecnica : Technical Information

Dentes PCD com ângulo axial. Corpo em aço para alta estabilidade
DP tips with bigger axial angle. Steel body for high-stability.

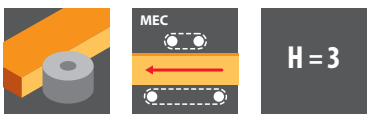

D	L2	d	Z	ID	€
125	25	50	2+2	DP01.166.001	
125	35	50	2+2	DP01.166.002	
125	48	50	2+2	DP01.166.003	

AFICOR Diamond

115 116 Triturador Compacto para corte longitudinal
Compact Hogger for longitudinal cut

Aplicações : Application

Para rectificação e calibragem de painéis de madeira.
For calibrating and sizing of wood based panels.

Materiais : Materials

Plástico Plastic	MDF MDF	HDF HDF	Aglomerado Wood-based Panel Material	Madeira Macia Soft Wood	Madeira Dura Hard Wood
●	●	●	●	●	●

Informação Técnica : Technical Information

Esquadrejadora; Seccionadora; Orladora.
Panel sizing Machines; Edgebanding Machine

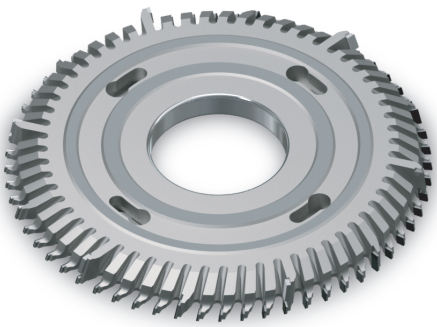

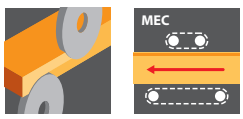

pag 32

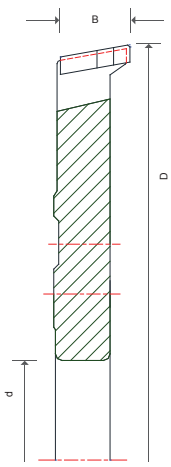

D	B	d	RH · ID	€
		H=5mm		
250	10/20	60/80	DP01.115.001	
250	10/20	60/80	DP01.115.002	
250	10/20	60/80	DP01.115.003	
250	10/20	60/80	DP01.115.004	
250	10/20	60/80	DP01.115.005	
		H=6mm		
250	10/20	60/80	DP01.115.006	
250	10/20	60/80	DP01.115.007	
250	10/20	60/80	DP01.115.008	
250	10/20	60/80	DP01.115.009	
250	10/20	60/80	DP01.115.010	

D	B	d	LH · ID	€
		H=5mm		
250	10/20	60/80	DP01.116.101	
250	10/20	60/80	DP01.116.102	
250	10/20	60/80	DP01.116.103	
250	10/20	60/80	DP01.116.104	
250	10/20	60/80	DP01.116.105	
		H=6mm		
250	10/20	60/80	DP01.116.106	
250	10/20	60/80	DP01.116.107	
250	10/20	60/80	DP01.116.108	
250	10/20	60/80	DP01.116.109	
250	10/20	60/80	DP01.116.110	

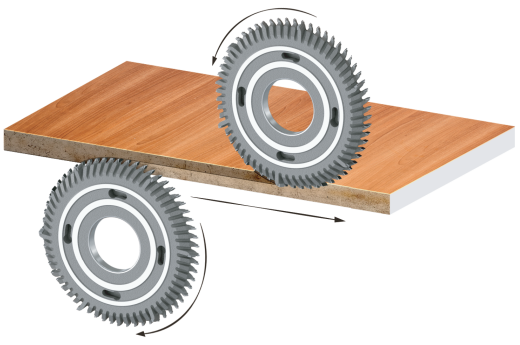

Triturador Compacto para corte longitudinal
Compact Hogger for longitudinal cut

117
118

Aplicações : Application

Para rectificação e calibragem de painéis de madeira.
For calibrating and sizing of wood based panels.

Materiais : Materials

Plástico Plastic	MDF MDF	HDF HDF	Aglomerado Wood-based Panel Material	Madeira Macia Soft Wood	Madeira Dura Hard Wood
●	●	●	●	●	●

Informação Técnica : Technical Information

Esquadrejadora; Seccionadora; Orladora.
Panel sizing Machines; Edgebanding Machine.

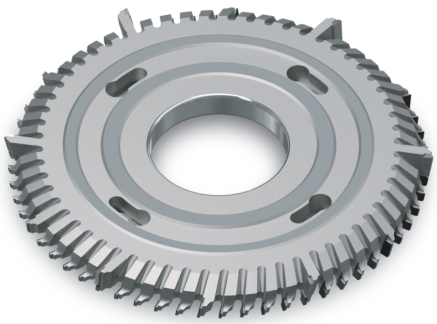

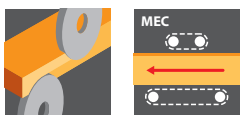

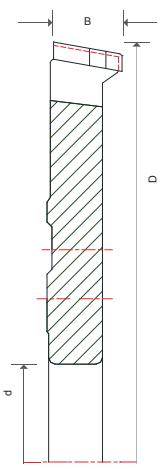

D	B	d	RH · ID	€
		H=5mm		
250	10/20	60/80	DP01.117.001	
250	10/20	60/80	DP01.117.002	
250	10/20	60/80	DP01.117.003	
250	10/20	60/80	DP01.117.004	
250	10/20	60/80	DP01.117.005	
		H=6mm		
250	10/20	60/80	DP01.117.006	
250	10/20	60/80	DP01.117.007	
250	10/20	60/80	DP01.117.008	
250	10/20	60/80	DP01.117.009	
250	10/20	60/80	DP01.117.010	

D	B	d	LH · ID	€
		H=5mm		
250	10/20	60/80	DP01.118.101	
250	10/20	60/80	DP01.118.102	
250	10/20	60/80	DP01.118.103	
250	10/20	60/80	DP01.118.104	
250	10/20	60/80	DP01.118.105	
		H=6mm		
250	10/20	60/80	DP01.118.106	
250	10/20	60/80	DP01.118.107	
250	10/20	60/80	DP01.118.108	
250	10/20	60/80	DP01.118.109	
250	10/20	60/80	DP01.118.110	

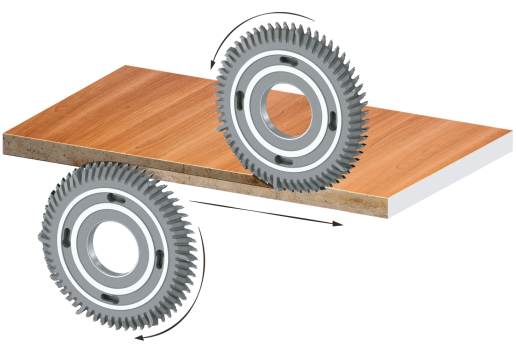

AFICOR Diamond

119 120 Triturador Compacto com perfil de Raio

Compact Hogger with profile Radius

Aplicações : Application

Para rectificação e calibragem de painéis de madeira com ou sem revestimento.
For calibrating and sizing of wood based panels with or without coating.

Materiais : Materials

Plástico Plastic	MDF MDF	HDF HDF	Aglomerado Wood-based Panel Material	Madeira Macia Soft Wood	Madeira Dura Hard Wood
●	●	●	●	●	●

Informação Técnica : Technical Information

Esquadrejadora; Seccionadora; Orladora.
Panel sizing Machines; Edgebanding Machine.

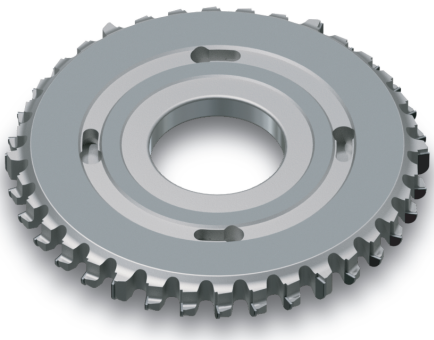

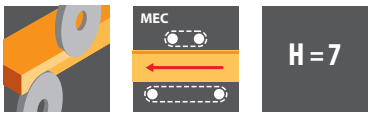

pag 34

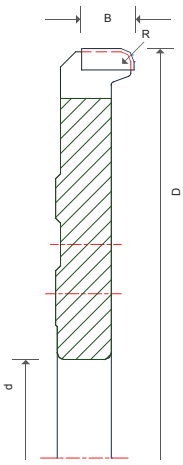

D	B	d	RH · ID	€
250	10/20	60/80	DP01.119.001	
250	10/20	60/80	DP01.119.002	
250	10/20	60/80	DP01.119.003	

D	B	d	LH · ID	€
250	10/20	60/80	DP01.120.101	
250	10/20	60/80	DP01.120.102	
250	10/20	60/80	DP01.120.103	

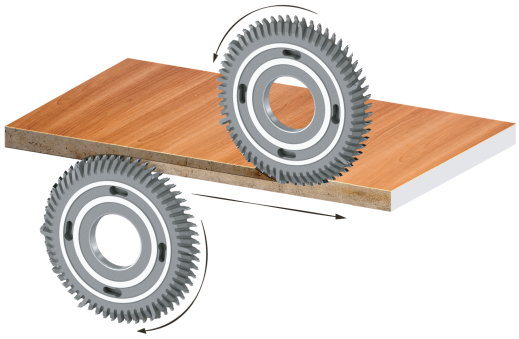

Aplicações : Application

Para rectificação e calibragem de painéis de madeira com ou sem revestimento.
For calibrating and sizing of wood based panels with or without coating.

Materiais : Materials

Plástico Plastic	MDF MDF	HDF HDF	Aglomerado Wood-based Panel Material	Madeira Macia Soft Wood	Madeira Dura Hard Wood
●	●	●	●	●	●

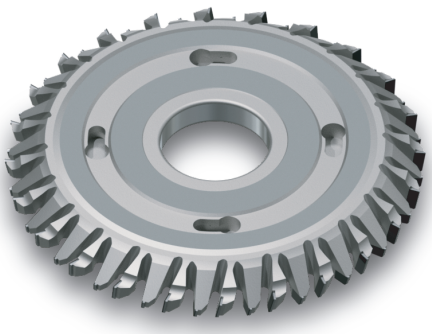

Informação Técnica : Technical Information

Esquadrejadora; Seccionadora; Orladora.
Panel sizing Machines; Edgebanding Machine.

rpm: __ / __ max
VF: __ / __ m/min
FATOR: (FZ) = __ mm

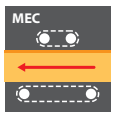

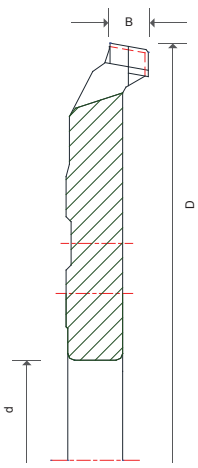

D	B	d	Z	RH · ID	€
250	14.5/22	60/80	18+18 HW	DP01.121.001	2.100,00
250	14.5/22	60/80	24+24 HW	DP01.121.002	2.575,00
250	14.5/22	60/80	24+24 HW	DP01.121.003	2.680,00

D	B	d	Z	LH · ID	€
250	14.5/22	60/80	18+18 HW	DP01.121.101	2.100,00
250	14.5/22	60/80	24+24 HW	DP01.121.102	2.575,00
250	14.5/22	60/80	24+24 HW	DP01.121.103	2.680,00

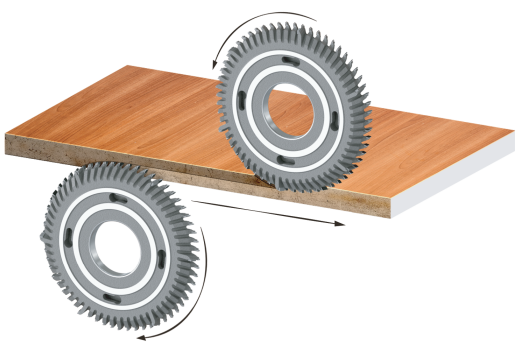

Pisos Flutuantes
Floating Floors

AFICOR Diamond

7014 7015 Serra Circular PCD Uiversal

DP Universal Circular Saw Blade

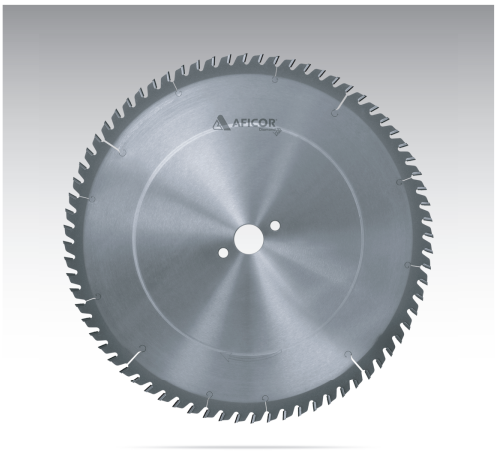

Aplicações : Application

Corte longitudinal e transversal.
Longitudinal and cross cut.

Materiais : Materials

Plástico Plastic	MDF MDF	HDF HDF	Aglomerado Wood-based Panel Material	Madeira Macia Soft Wood	Madeira Dura Hard Wood
●	●	●	●	●	●

Informação Técnica : Technical Information

Esquadrejadora, Seccionadora, Traçadora.
Sizing cross cut saw.

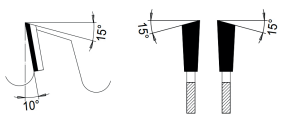

Design : Design:

Corpo rigido
Rigid body

Dente : Tooth:

Dente plano (F), Dente Alterno (W), PCD
Flat tooth (F), Alternate top bevel tooth (W), DP

pag 38

D	B	b	d	NL	th	Z	ID	€
180	3,20	2,20	30		5,0	36F	DP01.701518031	
180	3,20	2,20	30		5,0	36W	DP01.701518030	
180	3,20	2,20	30		5,0	54F	DP01.701518036	
180	3,20	2,20	30		5,0	54W	DP01.701518035	
250	3,20	2,20	30		5,0	48W	DP01.701425030	
250	3,20	2,20	30	NLK	5,0	60W Achsw	DP01.7014250007	
250	3,20	2,20	30		4,0	72W	DP01.701525031	
303	3,20	2,20	30	NLK	5,0	48W	DP01.701430325	
303	3,20	2,20	30	NLK	5,0	60W	DP01.701430333	
303	3,20	2,20	30	NLK	4,0	72W Achsw	DP01.701430331	
303	3,20	2,20	30	NLK	5,0	72W	DP01.701430334	
303	3,20	2,20	30	NLK	4,0	96W Achsw	DP01.701430330	
303	3,20	2,20	30	NLK	4,0	72W	DP01.701435031	
303	3,20	2,20	30	NLK	4,0	108W	DP01.701435030	

Aplicações : Application

Corte longitudinal e transversal. Dimensionar painéis. Alta durabilidade.
Longitudinal and cross cut. Sizing. For longer tool life.

Materiais : Materials

Plástico Plastic	MDF MDF	HDF HDF	Aglomerado Wood-based Panel Material	Madeira Macia Soft Wood	Madeira Dura Hard Wood
●	●	●	●	●	●

Informação Técnica : Technical Information

Esquadrejadora, Seccionadora com unidade de incisor.
Panel sizing unit with scoring aggregate.

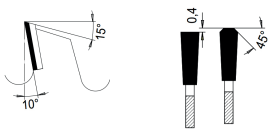

Design : Design:

Corpo rigido
Rigid body

Dente : Tooth:

Dente PCD trapézio + Plano (FT)
Triple-chip flat tooth (FT), with protective chamfer on both sides, DP

D	B	b	d	NL	th	Z	ID	€
250	3,20	2,20	30	NLK	5,0	48FT	DP01.702125030	
250	3,20	2,20	30	NLK	5,0	60FT	DP01.702125031	
300	3,20	2,20	30	NLK	4,0	96FT	DP01.702130030	
303	3,20	2,20	30	NLK	5,0	48FT	DP01.702130325	
303	3,20	2,20	30	NLK	5,0	60FT	DP01.702125030	
303	3,20	2,20	30	NLK	5,0	72FT	DP01.702130438	
350	3,50	2,40	30	NLK	4,0	96FT	DP01.702135030	

7024 Serra Circular PCD
DP Circular Saw Blade

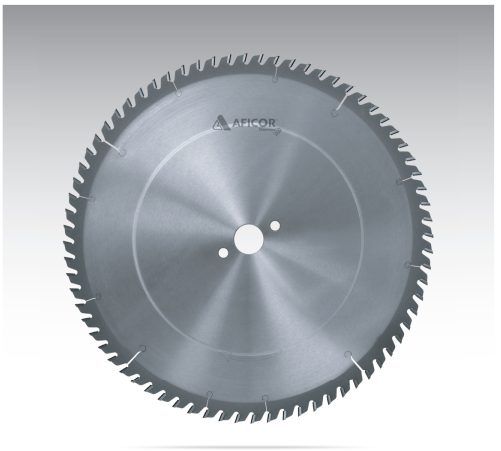

Aplicações : Application

Para dimensinar paineis, individualmente ou em grupos. Para maior durabilidade.
For panel sizing, single and in packs. For longer service life.

Materiais : Materials

Plástico Plastic	MDF MDF	HDF HDF	Aglomerado Wood-based Panel Material	Madeira Macia Soft Wood	Madeira Dura Hard Wood
●	●	●	●	●	●

Informação Técnica : Technical Information

Seccionadora com unidade de incisor.
Panel sizing unit with scoring aggregate.

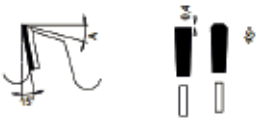

Design : Design:

Corpo rigido
Rigid body

Dente : Tooth:

Combinação de Dente trapézio + Dente Plano (TF)
Triple chip tooth + Flat Tooth (TF)

pag 40

D	B	b	d	NL	th	Z	ID	€
305	4,40	3,00	30		5,0	60FT	DP01.702430537	
350	4,40	3,20	30	2/10/60	5,0	72FT	DP01.702435005	
350	4,40	3,20	30		5,0	84FT	DP01.702435030	
380	4,40	3,20	30		5,0	72FT	DP01.702438030	
380	4,40	3,20	60	2/14/100	5,0	72FT	DP01.702438013	
380	4,80	3,50	60	2/14/100	5,0	72FT	DP01.702438066	
400	4,40	3,20	30		5,0	72FT	DP01.702440008	
430	4,40	3,20	80	2/9/130 · 4/19/120	5,0	72FT	DP01.7024430005	
450	4,80	3,50	30		5,0	72FT	DP01.702445030	
450	4,80	3,50	60	2/14/125 · 4/19/120	5,0	72FT	DP01.702445062	
480	4,80	3,50	60	2/11/115 · 2/19/120	5,0	72FT	DP01.702448060	
500	4,80	3,50	30		5,0	72FT	DP01.702450030	
600	5,80	4,00	60	2/11/115 · 2/19/120	6,5	60FT	DP01.702460060	
620	6,20	4,00	40	2/13/114 · 2/13/140	6,5	60FT	DP01.702462040	
680	5,80	4,00	40	2/13/114 · 2/13/140	6,5	60FT	DP01.702468042	
680	6,20	4,00	40	2/13/114 · 2/13/140	6,5	60FT	DP01.702468041	
680	5,80	4,00	40	2/13/114 · 2/13/140	6,5	60FT	DP01.702468042	

Aplicações : Application

Pré-corte de painéis de derivados de madeira revestidos, avanço paralelo, base para cima.
Scoring of coated wood-based material, parallel feed, bottom up.

Materiais : Materials

Plástico Plastic	MDF MDF	HDF HDF	Aglomerado Wood-based Panel Material	Madeira Macia Soft Wood	Madeira Dura Hard Wood
●	●	●	●	●	●

Informação Técnica : Technical Information

Seccionadora com unidade de incisor.
Panel sizing unit with scoring aggregate.

Design : Design:

Dente cónico / plano em PCD, para grandes avanços de corte e maior durabilidade de serviço.
Conical/flat tooth DP, for high feed rates and long service life.

Dente : Tooth:

Dente Plano (F), Dente Alterno (W), PCD.
Flat tooth (F), Alternate top bevel tooth (W), DP

D	B	b	d	NL	th	Z	ID	€
80	2,8-3,6	4,00	20		5,0	10F+10F	DP01.702608020	
100	2,8-3,6	4,00	22		5,0	12F+12F	DP01.702610022	
120	3,35	2,20	20		5,0	10F	DP01.702612009	
120	2,8-3,6	4,00	20		5,0	12F+12F	DP01.702612020	
120	2,8-3,8	4,00	22		5,0	12F+12F	DP01.702612002	
120	2,8-3,6	4,40	50		5,0	12F+12F	DP01.702612050	
125	2,8-3,6	4,00	20		5,0	12F+12F	DP01.702612523	
125	3,1-3,9	2,20	20		5,0	24F	DP01.702612525	
125	4,4-5,2	3,40	20		5,0	24F	DP01.702612521	
160	4,4-5,2	3,20	30		5,0	30F	DP01.702616030	
180	4,4-5,2	3,20	20		5,0	32W kon.	DP01.702618021	
180	4,4-5,2	3,20	45		5,0	32F	DP01.702618044	
180	4,8-5,6	3,50	45		5,0	32F	DP01.702618046	
200	4,4-5,2	3,40	20		5,0	24F	DP01.702610024	
200	4,4-5,2	3,40	20		5,0	32F	DP01.702610020	
200	4,4-5,2	3,50	65	2/9/100 · 2/9/110	5,0	32F	DP01.702610067	
200	4,8-5,6	3,50	45		5,0	32F	DP01.702610046	
200	4,4-5,2	3,50	65	2/9/100 · 2/9/110	5,0	32F	DP01.702610068	
200	5,8-6,6	4,50	45		5,0	32F	DP01.702610047	

Simbologia
Symbology

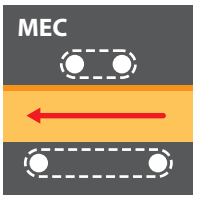

Avanço Mecânico
Mechanical Feed

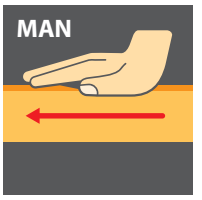

Avanço Manual
Manual Feed

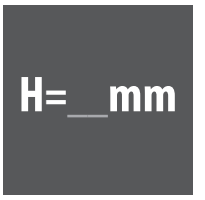

Altura Diametro
PCD Height

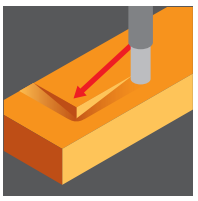

Entrada em Rampa
Ramp Feed

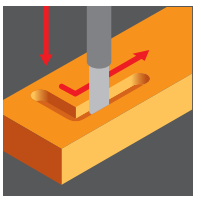

Fura e Rasga
Boring and Grove

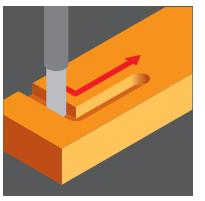

Rasga
Grove

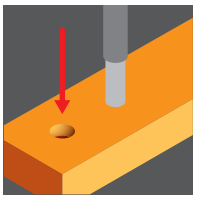

Fura
Plunge

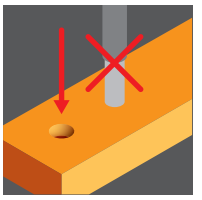

Não Fura
No Plunge

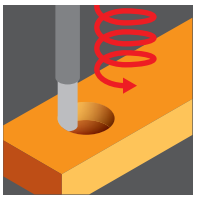

Espiral
Spiral

pag 42

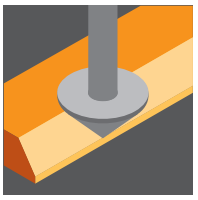

Chanfro
Chamfering

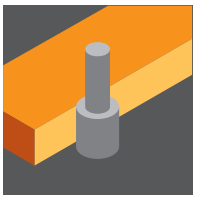

Contornear
Outside Finish

Retificação Orla
Edgebanding

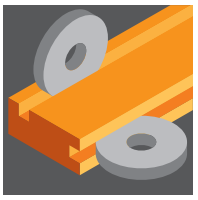

Ranhurar
Grooving

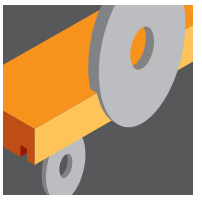

Trituração
Hogging

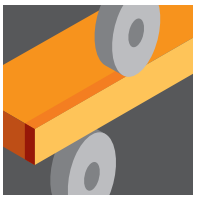

Retificação Orla
Planing with Profile

Retificação
Planing

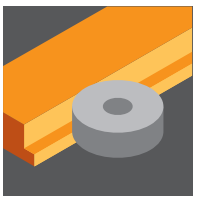

Rebaixar
Rebating

Saída de Apára
Trim easy Exit

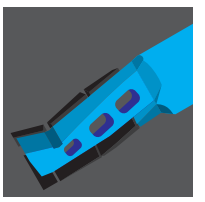

Dissipação Termica
Thermal Dissipation

office: **Rua de Vau, 249**
4785-229 Trofa
PORTUGAL
phone: +351 252 403 630
fax: +351 252 403 638
email: info@aficor.pt
website: www.aficor.pt